IMF-11/25-4

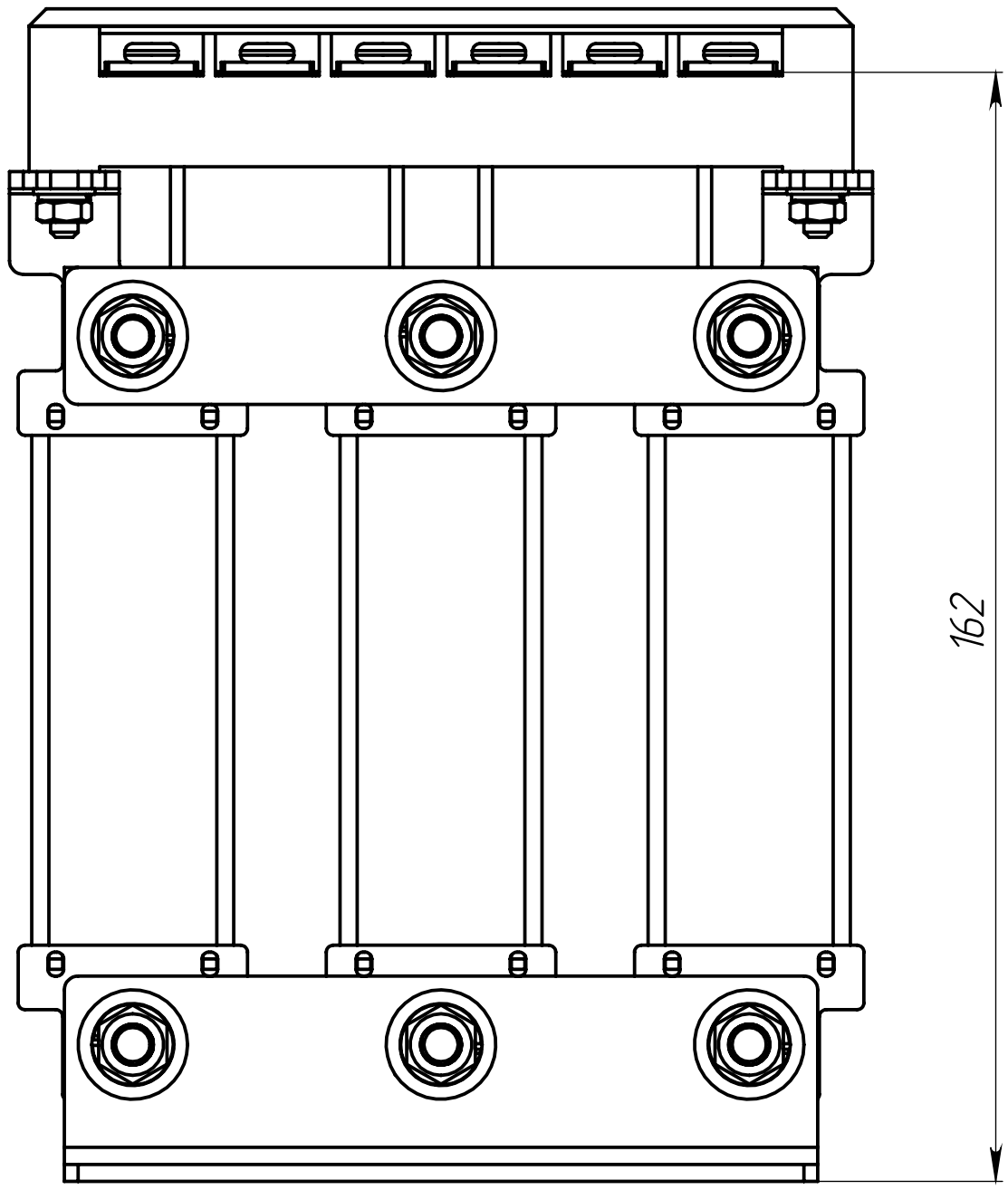

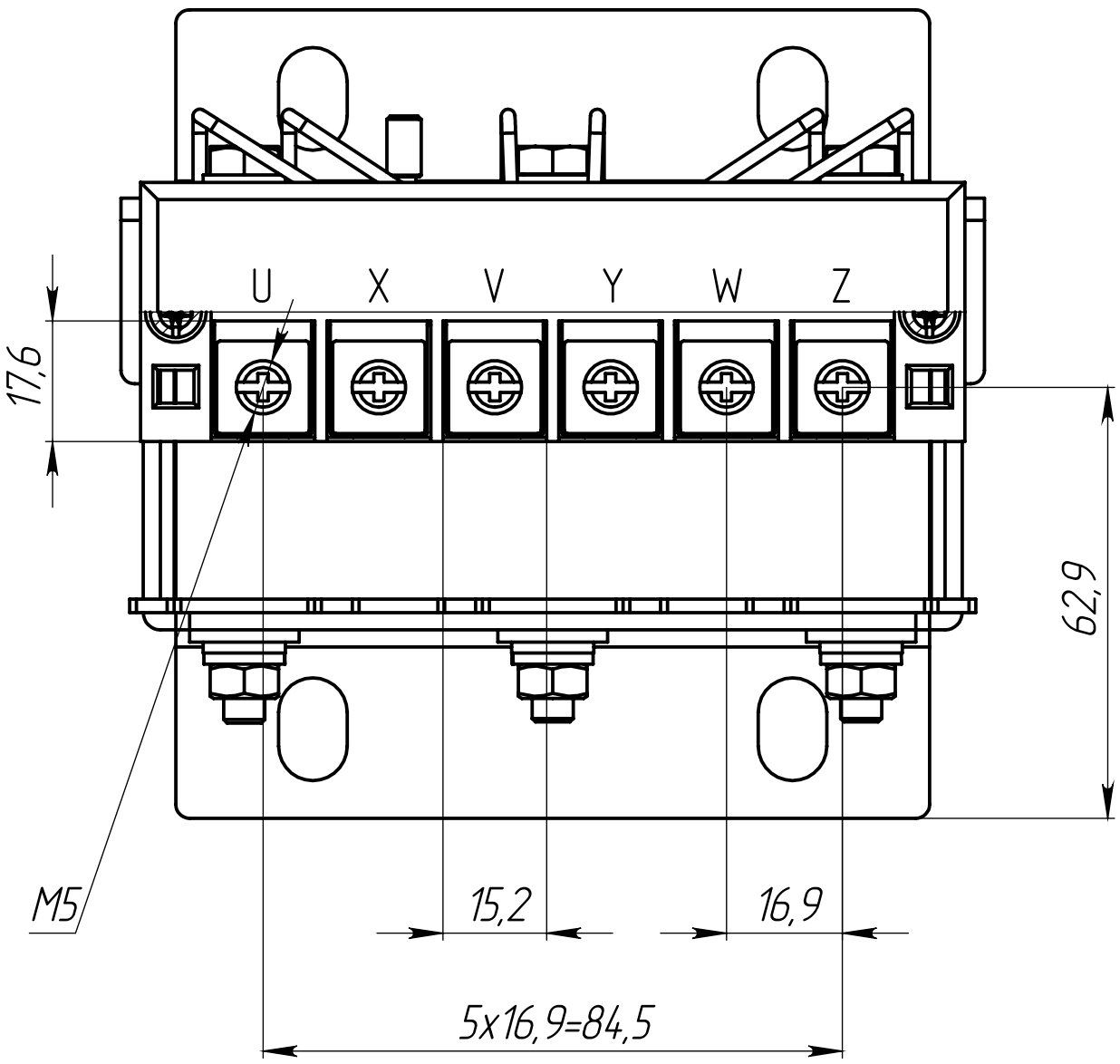

					IMF-11/25-4		
Изм.	Лист	№ докум.	Подп.	Дата	Силовые клеммы IMF-11/25-4	Лит.	Масса	Масштаб
Разраб.								1:1
Пров.								
Т. контр.						Лист	Листов 1	
Н. контр.					ООО "Инстарт"		
Утв.							

Перв. примен.

Справ. №

Подп. и дата

Инв. № дубл.

Взам. инв. №

Подп. и дата

Инв. № подл.

Копировал

Формат А3